DAIWA

業務用自動酢合わせ機

SHARI ROBO

シャリロボ

KS726NA-JP
KS360N-JP

樹脂製
撹拌羽根採用!

NEW
2026年9月より

独自の“酢合わせ方式”採用
粘らず、適正な温度で
確実にシャリ切りを実現します。



KS360N-JP



KS726NA-JP

“安定した食味のシャリを保てる”

クアドラプルマルチ酢合わせ方式

①マルチ合わせ酢シャワー 業界初※

独自の「マルチ合わせ酢シャワー」が、合わせ酢を自動散布します。

合わせ酢を予め投入しておくことで、ドラムの回転によって「マルチ合わせ酢シャワー」から自動的に合わせ酢がご飯に散布されます。
これにより、人手による合わせ酢の散布作業も、散布する前にご飯の表面を崩す作業も不要になりました。
合わせ酢の散布に気を使うこと無く、ご飯の全面にムラ無く合わせ酢が自動散布されるので、バラツキの無い安定した食味のシャリが作れます。

※2022年5月現在



②マルチアングル樹脂製撹拌羽根

マルチアングル樹脂製撹拌羽根により、ムラ無く短時間で撹拌します。

ご飯に合わせ酢を素早く短時間で合わせ、本格的なシャリを作り出します。



③マルチ回転制御

マルチ回転制御が、粘りの無い酢合わせを実現します。

独自の“マルチ回転制御”により、工程に応じて回転スピードを変化させます。

撹拌工程 早い回転で素早く酢合わせ

冷却工程 ゆっくり回転し素早く冷却

回転制御により、寿司職人のシャリ切り技を再現できます。



④マルチ冷却フィン

マルチ冷却フィンでムラ無く風をご飯に当てることで、シャリ温度の調節が可能です。

きめ細やかな温度設定

送風量が操作パネルで10段階調整でき、お店の好みに応じたシャリ温度を設定できます。

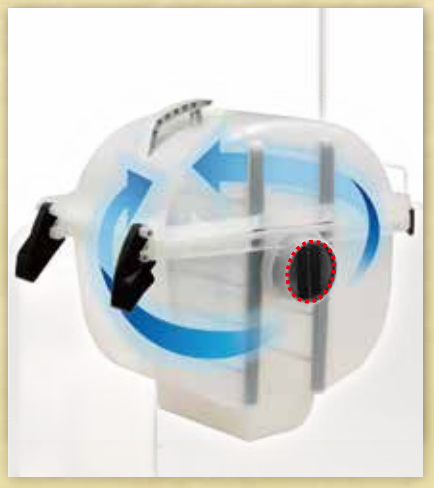

粘らないシャリ・最適なシャリ温度を実現! **5分30秒で50℃以下**

※室温、炊飯条件、お米の種類などで運転時間の調整が必要な場合があります。

4つの機能で誰でも簡単に美味しいシャリを作ることができます。

“作業者の安全、シャリの衛生面に配慮した”

安全・安心設計

シャリを衛生的に保つ

ドラム蓋自動開口機能

※2022年5月現在

業界初※

投入時と排出時以外はドラムが密閉されていて衛生的です。



シャリをムダにしない！

シャリ箱センサ

防水加工

シャリ箱がセットされていないと、センサが感知してシャリが排出されない安心設計。シャリ箱の置き忘れによるシャリの飛散を防止します。
シャリ箱センサは防水加工を施しているので、水洗いが可能です。

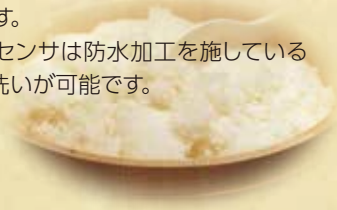



作業者の安全を守る

巻き込み防止構造

駆動部への巻き込み防止構造で、狭い厨房でも安心して作業ができます。

一例





“驚きの軽さ！ 日々の清掃がもっと楽に”

楽々メンテナンス

樹脂製撹拌羽根採用

NEW樹脂製撹拌羽根!

さらに約1,300gの軽量化

樹脂製ドラムに加え、新たに「樹脂製撹拌羽根」を採用※従来よりもさらに約1,300gの軽量化を実現し、日々の洗浄・清掃作業をスムーズに行えます。



※KS726N-JPとの比較

簡単ワンタッチ分解

樹脂ドラム一式は工具なしで簡単に脱着・分解ができます。
日々の清掃の軽労化が図れます。







KS726NA-JP

■主要諸元

名称	シャリロボ（業務用自動酢合わせ機）
型式	KS726NA-JP（コードNo.L7273-00000）
寸法（㎜）	幅592×奥行695×高さ1,572
質量（kg）	49
最大処理能力（L）	7.2L（4升）
能力（L／分）	7.2L（4升）／5〈標準設定時〉
運転時間	標準５分（排出時間１分含む）
消費電力	AC100V　50/60Hz　180W
オプション	シャリロボキャスター（型式KS-NC コードNo.L7245-00000）

●この主要諸元および外観は改良のため予告なく変更することがあります。

■外観図 (mm)

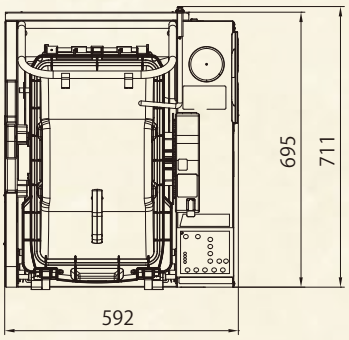

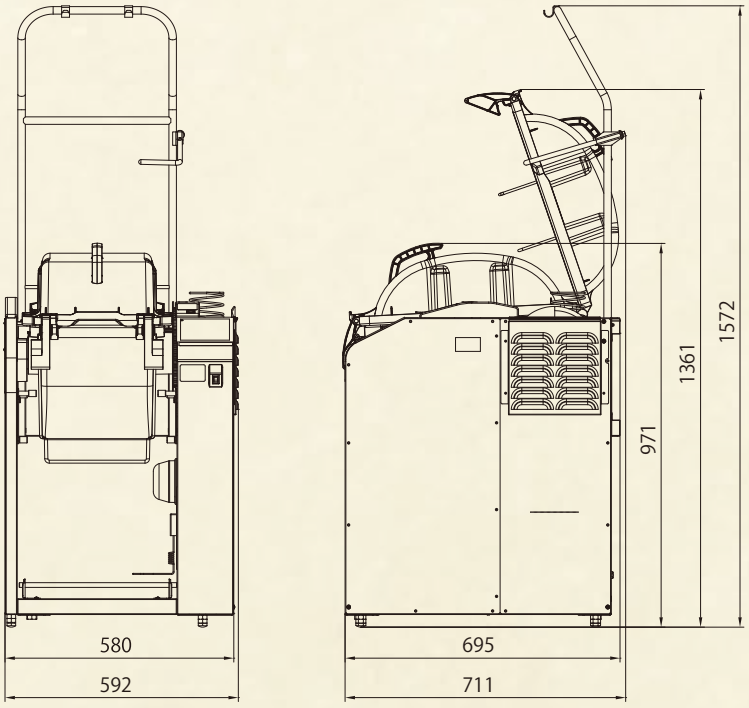

■便利なフタのせ台



■ドラムフタを外すこと無く、開けることができます



■潤滑油スプレー置き場を標準装備



CE（欧州）認証機もラインナップ

海外進出のチャンスを逃しません!

KS726N-CE・KS360N-CE／
CE認証を取得しているので、スムーズな輸出が可能です。



KS360N-JPの特長

“調理場をより使いやすく”

軽量26kg・コンパクト設計

幅500.5㎜、高さ492.5㎜

置き場に困らないから、調理場の作業がはかどる

当社の洗米ロボと組み合わせれば、
洗米⇒シャリ切りが効率よく行えます。



“面倒なことは排除”

簡単操作

着脱がワンタッチだから仕事が早い





▲ドラム底の爪



▲ボディー側の溝

シャリドラムは簡単に着脱可能。作業者の働きやすさを第一に考えた構造です。ドラム底の爪とボディー側の溝を噛み合せるだけで、着脱できます。

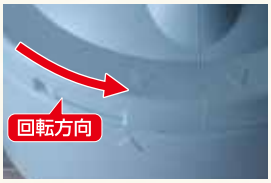

▲蓋解除



▲蓋ロック

ドラム蓋の着脱は蓋を回転させて合いマークを合わせるだけです。



撹拌羽根も簡単に着脱。掃除が簡単でいつも清潔な状態に保つことができます。

シャリ切り位置へのセットはレバー1本で簡単

セット前



セット位置



レバーの動き

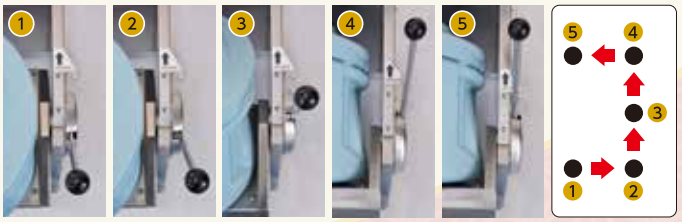

KS360N-JP

■主要諸元

名　　称	シャリロボ（業務用自動酢合わせ機）
型　　式	KS360N-JP（コード No.L7280-00000）
寸　　法（mm）	幅 500.5× 奥行 604× 高さ 492.5
質　　量（kg）	26
最大処理能力（L）	3.6（2 升）
能　　力（L／分）	3.6（2 升）／ 3〈初期設定状態〉
消 費 電 力	AC100V　50/60Hz（定格）27W/27W

●この主要諸元および外観は改良のため予告なく変更することがあります。

■外観図（mm）

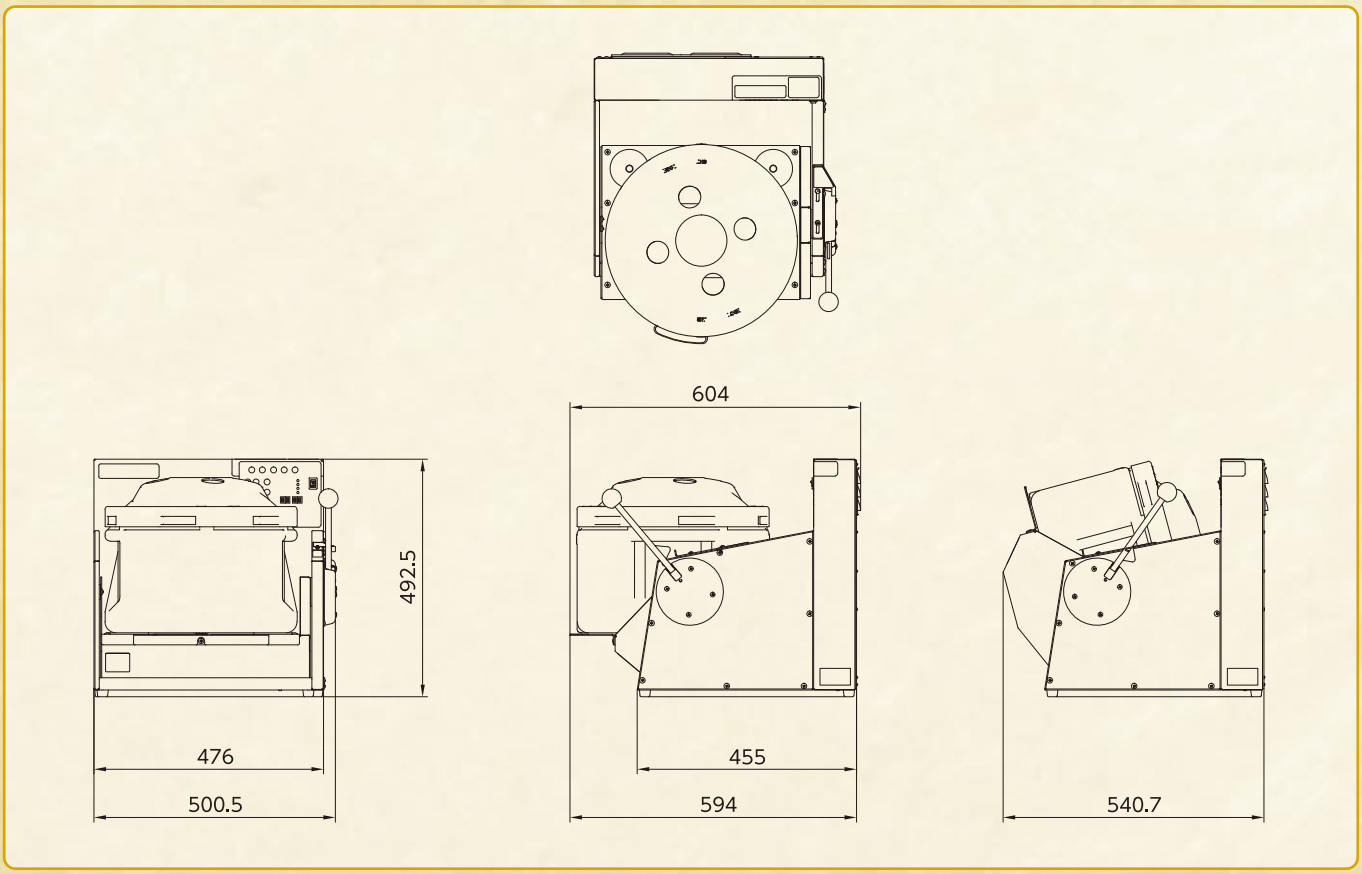





製品ラインナップ

ライスロボ　洗米ロボ　シャリロボ

DAIWA

大和精工株式会社

〒578-0921　大阪府東大阪市水走2丁目2番27号

製品の詳しいご相談は下記までご連絡ください。

コードNo. D-003-01-03-02 257　KES, KES ' 26・10作成.10