D2 . 営

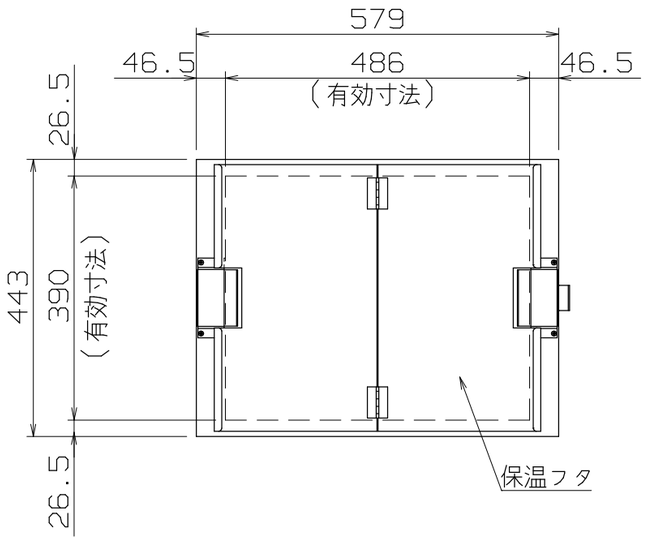

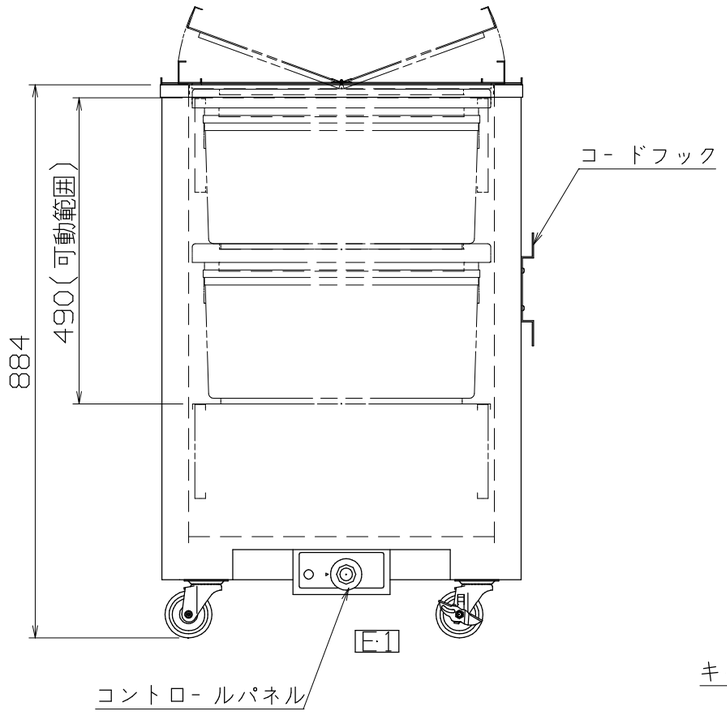

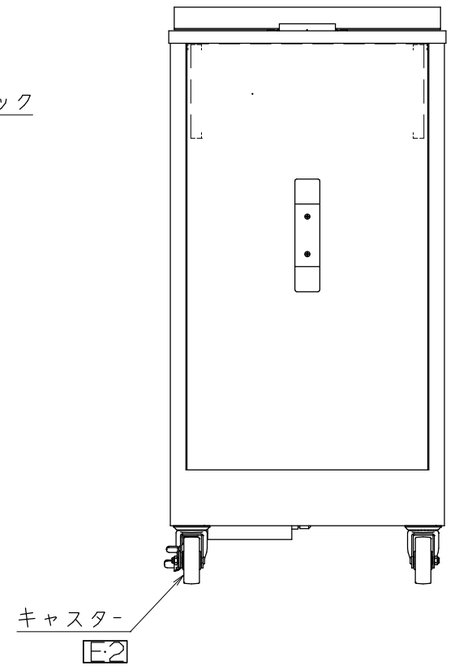

D1 仕様

定格電圧	100V
定格消費電力	400W
定格周波数	50/60Hz
一次側最大電流値	4A
推奨ブレーカー容量	定格電流：15A　感度電流：30mA
電源電線	接地2P-15A　プラグ付　2m
アース線	電源電線に含む

本体

上枠	SUS304　t1.5　H.L
本体外装	SUS304　t1.2　H.L
本体内装	SUS304　t1.2　2B
コンテナ受け	SUS304　t1.0　ミガキ
キャスター	Ø75x4（内2個はストッパー付）

＊収納物総荷重調節範囲　5~40kg
＊収納可能コンテナ　積水　SP-20-D深　2個

C-1

B-1

付属品	
保温フタ	SUS304　t1.0　H.L　1個

改定 CHANGE	
F-0121	A
B-1 (6d)元ボリセットボタン 2006- 2-10 指吸 600600355	B
C-1 (7C)元φ100x4 2007- 9-4 山中 0-4628-20	C
D1 (6a)仕様欄最新化 D2 (8a)0製削除 2014-01-22 田中文 D1-3848	D
E-1 (3e)本体パネルA正面側の切欠追加 E-2 (4e)キャスターのブレーキ有り位置修正 2020-01-27 N.I 0-7739-46	E

コンセント形状

第三角法	DIMENSION IN mm	尺度 SCALE 1:10 ~~NTS~~	作成日付 DATE 1996・6・4
NICHIWA ELECTRIC CORPORATION			
検認 APPROVED S:S	設計 DESIGNED Y:M	照査 CHECKED Y:K	作成 DRAWN Y:M

㊥RCD-5843SP

ライスコンテナディスペンサー

579x443x884

SD302861